TREVOS

KÓD | EAN

104729 | EVELUX M 48/310/730 MR1 | 8596328047299

- Stupeň ochrany: IP66
- Okolní teplota: -40—45 °C
- Pevnost v nárazu: IK10
- Životnost: 100000 hodin
- Účinnost svítidla: 153 lm/W
- Index podání barev CRI: 70-79, 3000—3000 K
- Tolerance chromatičnosti (MacAdam): SDCM4
- Kabelové vývodky: šroubovací PG9
- Třída ochrany: I
- Účiník: 0,92
- Třída energetické účinnosti světelného zdroje: D

- Základna: slitina hliníku šedé barvy (RAL 7021)
- Difuzor: tepelně tvrzené bezpečnostní sklo
- Připojení: šroubová třípólová s odpojovačem pro průřez vodičů max. 4 mm2
- Svítidlo odolávající prachu, vlhkosti a tryskající vodě vhodné pro komunikace, obytné zony, parkovací plochy a prostranství
- Svítidlo vhodné pro osvětlení venkovních sportovišť s certifikací BALL-PROFF podle DIN 18032-3
- Katalogově široká varianta volitelného optického systému svítidla pro různé aplikace
- Elektronický driver ON/OFF (AC, DC na vyžádání)

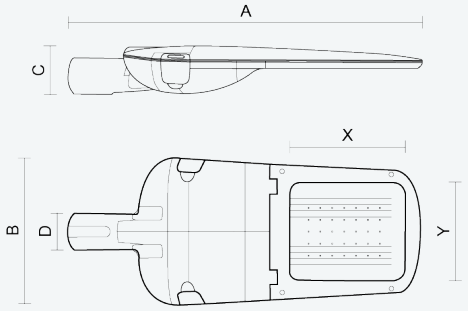

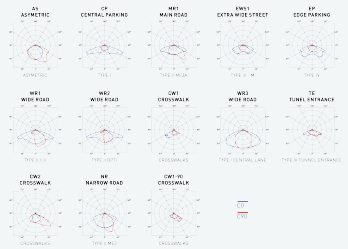

Kód	Typ	Ta Max.: [°C]	Světelný tok LED zdrojů [lm]	Světelný tok svítidla: [lm]	Spotřeba svítidla: [W]	Účinnost svítidla: [lm/W]	Hmotnost netto: [kg]	A [mm]	B [mm]	C [mm]
104729	EVELUX M 48/310/730 MR1	45	8070	6940	45,3	153	7,2	720	310	100

Uvedené hodnoty spotřeby a světelného toku jsou dle platných standardů v toleranci ± 7,5 %

VLASTNOSTI

IP66 | up to Ta -40°C | up to Ta 45°C | IK 10 | LED | WARRANTY 5 | 220-240 V 50/60 Hz | CRI >70 | L80 B20

CERTIFIKACE

CE | 21 | CB test | ESC | EMC | BALL-PROOF

KE STAŽENÍ

MONTÁŽNÍ NÁVOD | KATALOGOVÝ LIST | CE | ENEC | CB | ESČ | EMC | BALLPROOF | LDT DATA

TREVOS

KÓD		EAN
104729	EVELUX M 48/310/730 MR1	8596328047299