TREVOS

KÓD | EAN

104599 | EVELUX L 96/310/730 EWS1 | 8596328045998



- Stupeň ochrany: IP66
- Okolní teplota: -40—45 °C
- Mechanická pevnost: IK10
- Životnost: 100000 hodin / L90 @25°C
- Účinnost svítidla: 153 lm/W
- Index podání barev CRI: 70-79, 3000—3000 K
- Tolerance chromatičnosti (MacAdam): SDCM4
- Kabelové vývodky: šroubovací PG9
- Třída ochrany: I
- Maximální počet svítidel na jistič B16: 8
- Maximální počet svítidel na jistič C16: 13
- Účiník: 0,98
- Třída energetické účinnosti světelného zdroje: C

- Základna: Slitina hliníku šedé barvy (RAL 7021)
- Difuzor: Tepelně tvrzené bezpečnostní sklo
- Připojení: Šroubová třípólová s odpojovačem pro průřez vodičů max. 4 mm2
- Svítidlo odolávající prachu, vlhkosti a tryskající vodě vhodné pro komunikace, obytné zony, parkovací plochy a prostranství
- Svítidlo vhodné pro osvětlení venkovních sportovišť s certifikací BALL-PROFF podle DIN 18032-3
- Katalogově široká varianta volitelného optického systému svítidla pro různé aplikace
- Elektronický driver ON/OFF (AC, DC na vyžádání)

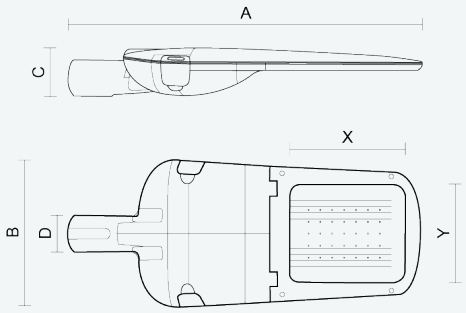

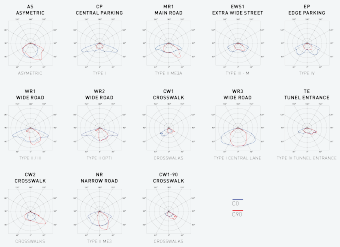

Kód	Typ	Ta Max.: [°C]	Světelný tok LED zdrojů [lm]	Světelný tok svítidla: [lm]	Spotřeba svítidla: [W]	Účinnost svítidla: [lm/W]	Hmotnost netto: [kg]	A [mm]	B [mm]	C [mm]
104599	EVELUX L 96/310/730 EWS1	45	16140	12940	90,6	153	10,0	870	345	127

Uvedené hodnoty spotřeby a světelného toku jsou dle platných standardů v toleranci ± 7,5 %

VLASTNOSTI

IP66 | up to Ta -40°C | up to Ta 45°C | IK 10 | LED | WARRANTY 5 | D | 220-240 V 50/60 Hz | CRI >70 | L90 @25°C

CERTIFIKACE

CE | 21 | CB test | EMC

KE STAŽENÍ

MONTÁŽNÍ NÁVOD | KATALOGOVÝ LIST | CE | ENEC | CB | EMC | BALLPROOF | LDT DATA

TREVOS

KÓD | EAN

104599 | EVELUX L 96/310/730 EWS1 | 8596328045998







