TREVOS

KÓD | EAN

**104282** | EVELUX M 32/310/727 DALI CW2 | 8596328042829



- Stupeň ochrany: IP66
- Okolní teplota: -40—45 °C
- Mechanická pevnost: IK10
- Životnost: 100000 hodin / L90 @25°C
- Účinnost svítidla: 146 lm/W
- Index podání barev CRI: 70-79, 2700—2700 K
- Tolerance chromatičnosti (MacAdam): SDCM4
- Kabelové vývodky: šroubovací PG9
- Třída ochrany: I
- Maximální počet svítidel na jistič B16: 16
- Maximální počet svítidel na jistič C16: 26
- Účiník: 0,99
- Třída energetické účinnosti světelného zdroje: D

- Základna: Slitina hliníku šedé barvy (RAL 7021)
- Difuzor: Tepelně tvrzené bezpečnostní sklo
- Připojení: Šroubová třípólová s odpojovačem pro průřez vodičů max. 4 mm2
- Svítidlo odolávající prachu, vlhkosti a tryskající vodě vhodné pro komunikace, obytné zony, parkovací plochy a prostranství
- Svítidlo vhodné pro osvětlení venkovních sportovišť s certifikací BALL-PROFF podle DIN 18032-3
- Katalogově široká varianta volitelného optického systému svítidla pro různé aplikace
- Digitálně stmívatelný DALI driver (AC/DC)

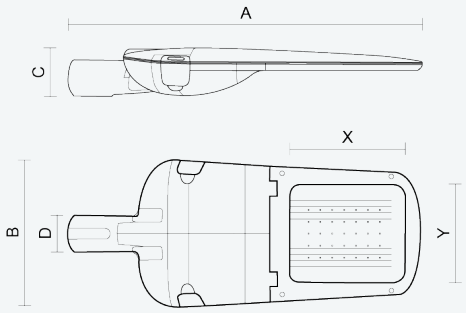


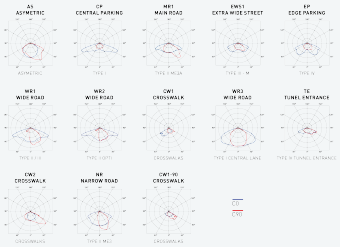

| Kód | Typ | Ta Max.: [°C] | Světelný tok LED zdrojů [lm] | Světelný tok svítidla: [lm] | Spotřeba svítidla: [W] | Účinnost svítidla: [lm/W] | Hmotnost netto: [kg] | A [mm] | B [mm] | C [mm] |
|---|---|---|---|---|---|---|---|---|---|---|
| 104282 | EVELUX M 32/310/727 DALI CW2 | 45 | 5340 | 4760 | 31,4 | 146 | 7,3 | 720 | 310 | 100 |

Uvedené hodnoty spotřeby a světelného toku jsou dle platných standardů v toleranci ± 7,5 %

VLASTNOSTI

IP66 | up to Ta -40°C | up to Ta 45°C | IK 10 | LED | WARRANTY 5 | D | 220-240 V 50/60 Hz | DALI | CRI >70 | L90 @25°C

CERTIFIKACE

CE | 21 | CB test | EMC

KE STAŽENÍ

MONTÁŽNÍ NÁVOD | KATALOGOVÝ LIST | CE | ENEC | CB | EMC | BALLPROOF | LDT DATA

TREVOS

KÓD | EAN

**104282** | EVELUX M 32/310/727 DALI CW2 | 8596328042829







